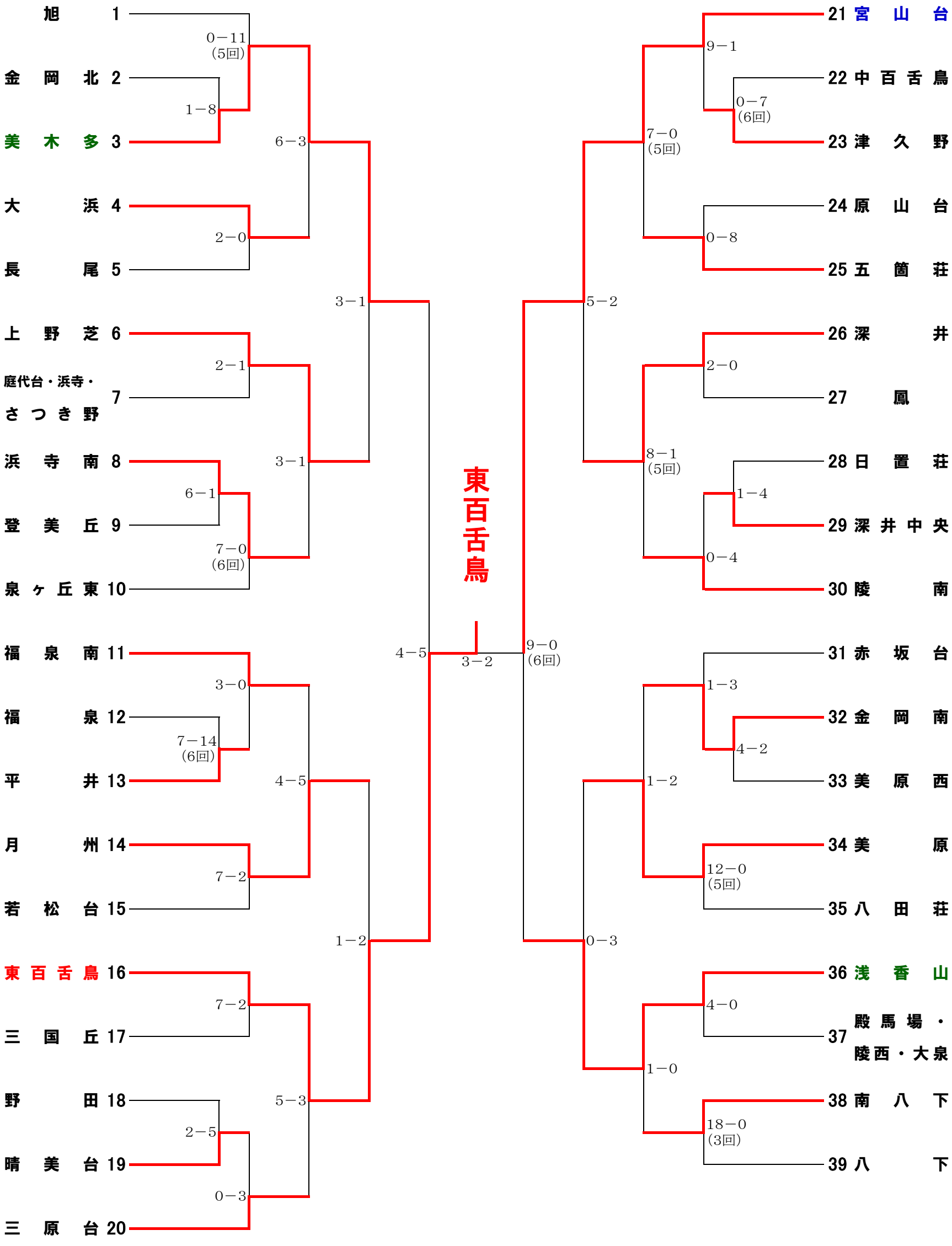平成30年度堺市新人大会（野球の部）