主電源

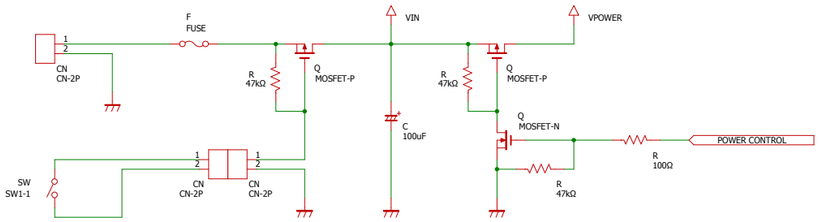

コントローラ電源

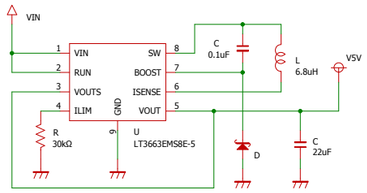

PC電源

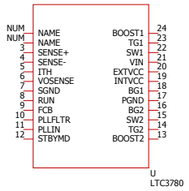

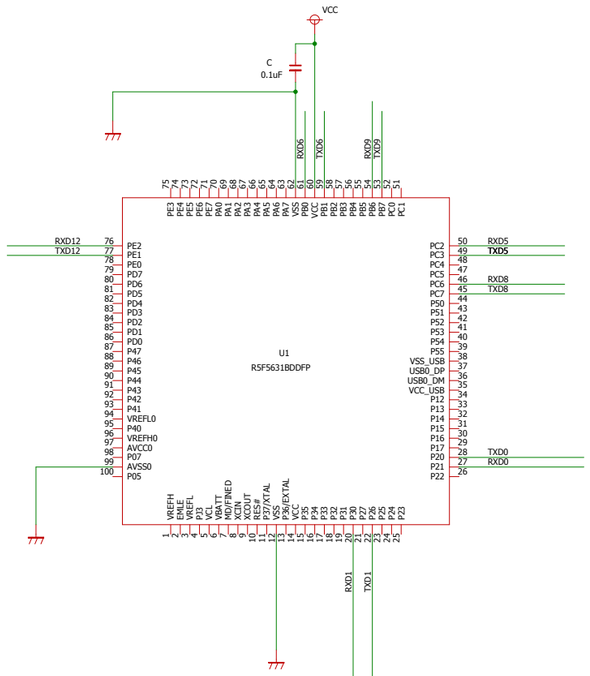

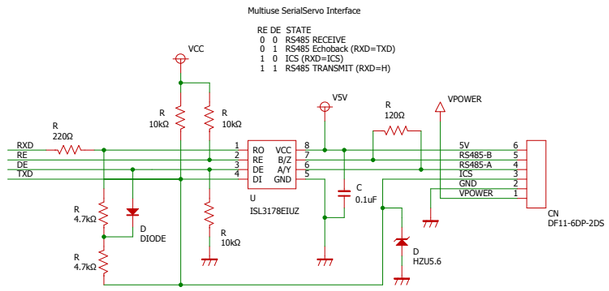

USBシリアルインターフェース

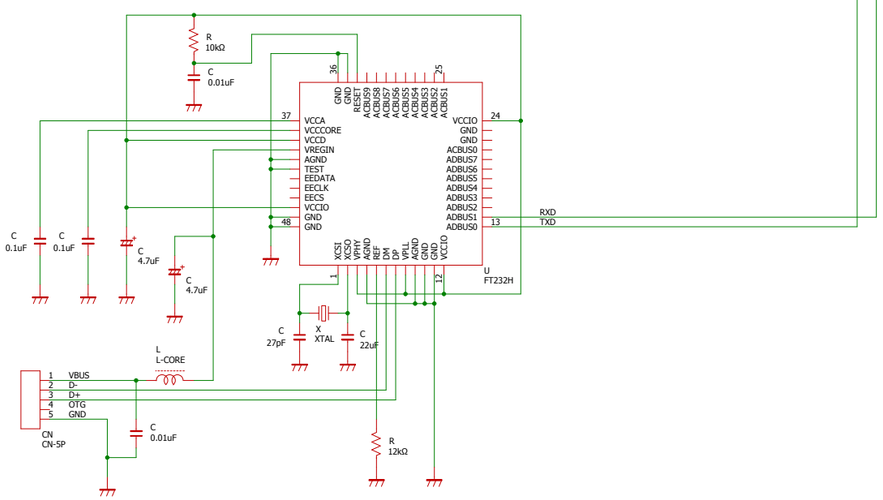
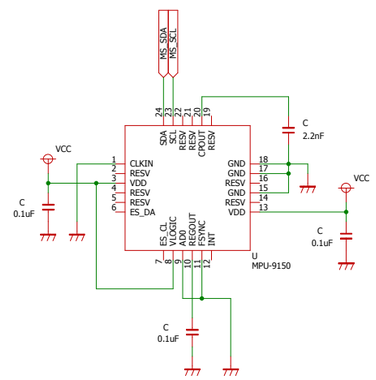
モーションセンサ