第30回北見地区春季高校バスケットボール大会　組合せ
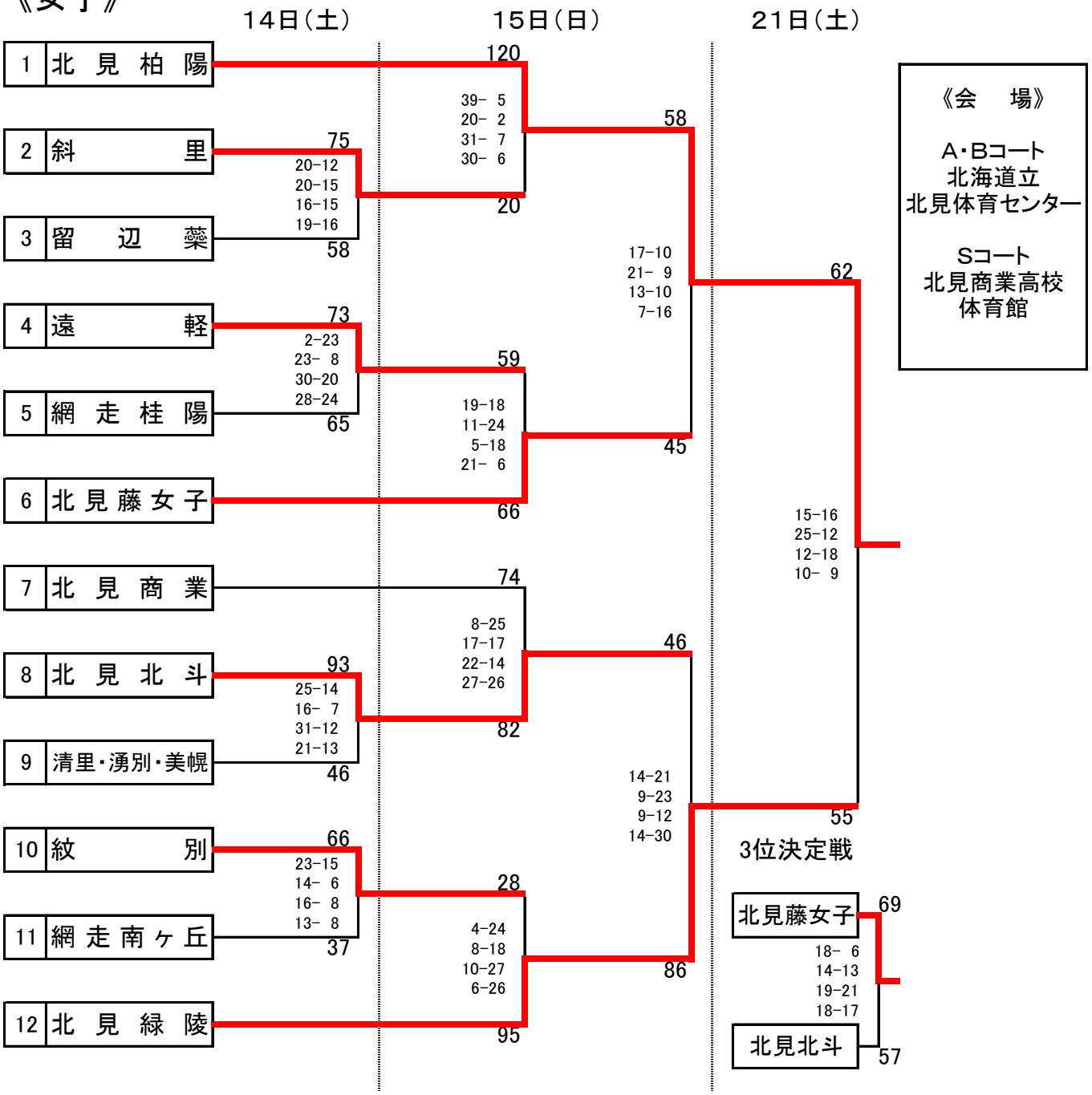
《女子》