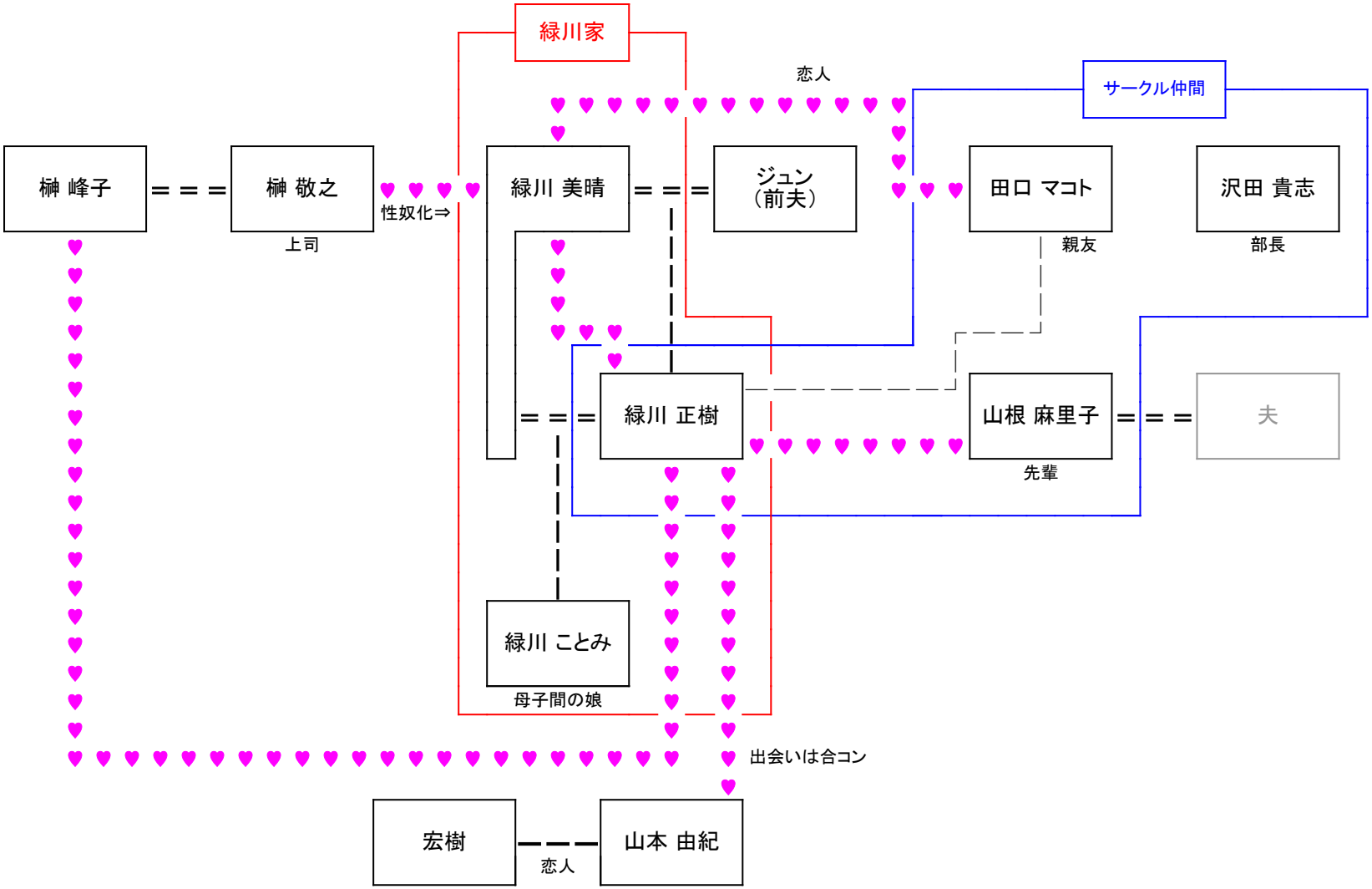
緑川家
恋人
サークル仲間
榊 峰子
榊 敬之
上司
性奴化⇒
緑川 美晴
ジュン
（前夫）
田口 マコト
親友
沢田 貴志
部長
緑川 正樹
山根 麻里子
先輩
夫
緑川 ことみ
母子間の娘
出会いは合コン
宏樹
恋人
山本 由紀